コンマ堆肥散布機

純 正 部 品 表

CM－T3500

製造2021年度～

パ ー ツ リ ス ト

CM－T3500

目　次		ページ
Fig. 1	フレーム本体	2～3
Fig. 2	ミッション・変速	4～5
Fig. 3	エンジン・カウンタ	6～7
Fig. 4	ハンドル・操作	8～9
Fig. 5	搬送コンベア（1）	10～11
Fig. 6	搬送コンベア（2）	12～13
Fig. 7	オーガ繰出し	14～15
Fig. 8	スピンナ駆動	16～17
Fig. 9	散布機カウンタ	18～19
Fig.10	セーフティ・エンジンカバー	20～21
Fig.11	シャッター駆動	22～23
Fig.12	ガソリンタンク・シャッター駆動	24～25
Fig.13	ホッパー・チェーンカバー	26～27
Fig.14	付属品・オプション部品	28～29
Fig.15	ミッションケース関係	28～29
Fig.16	ミッション伝導関係	30～31
搬載エンジン（GB181LN－200）	別記掲載 ホームページを参照ください。	

2021.9

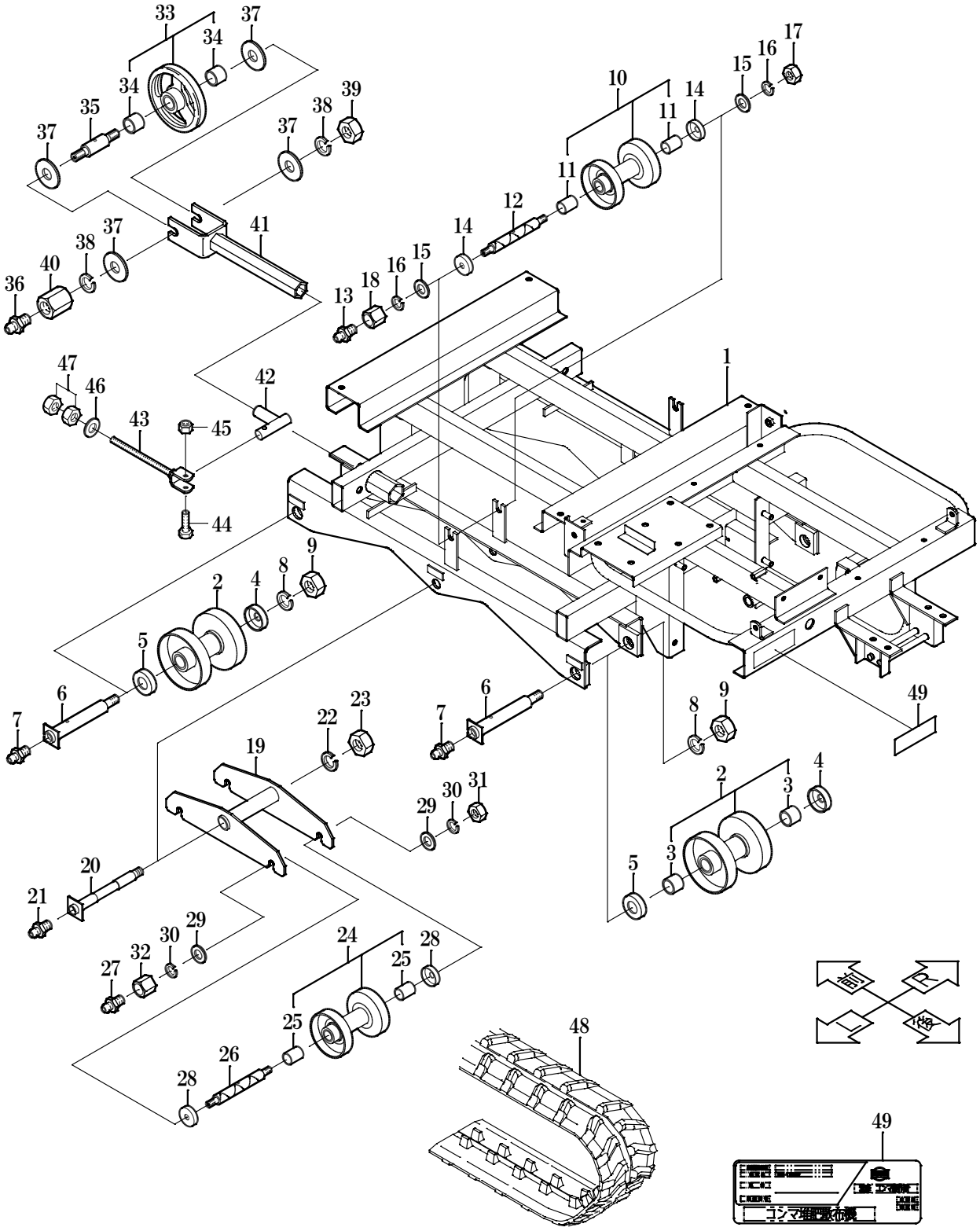
1
2
3
4
5
6
7
8
9
10
11
12
13
14
15
16
17
18
19
20
21
22
23
24
25
26
27
28
29
30
31
32
33
34
35
36
37
38
39
40
41
42
43
44
45
46
47
48
49

1　フレーム本体　　CM-T3500

見出No.	部品番号	部品名称	摘要	個数	備考
1	56988-11111	フレーム本体		1	
2	56755-11131	トラックローラ	完備品	4	ﾌﾞｯｼｭ含
3	56311-12491	ブッシュ	EPC 25×32×20	8	
4	56781-11151	ボスキャップ 1		4	
5	56781-11161	ボスキャップ 2		4	
6	56985-11141	トラックローラ軸		4	
7	06612-50318	グリスニップル	A-PT1/8	4	
8	04512-50160	バネ座金	M16	4	
9	02053-50160	六角ナット(並)	M16	4	
10	56759-11181	転輪	完備品	2	ﾌﾞｯｼｭ含
11	47001-12293	ブッシュ	EPC 20×25×20	4	
12	56985-11171	転輪軸		2	
13	06610-50060	グリスニップル	A-M6×1	2	
14	59131-11191	ボスキャップ 3		4	
15	04013-50120	平座金	12×26×2.3	4	
16	04512-50120	バネ座金	M12	4	
17	02053-50120	六角ナット(並)	M12	2	
18	56738-11211	高ナット M12	M12-20L	2	
19	56981-13111	スイングアーム		2	
20	56985-13121	スイングアーム軸		2	
21	06610-50060	グリスニップル	A-M6×1	2	
22	04512-50160	バネ座金	M16	2	
23	02053-50160	六角ナット(並)	M16	2	
24	56759-11181	転輪	完備品	4	ﾌﾞｯｼｭ含
25	47001-12293	ブッシュ	EPC 20×25×20	8	
26	56985-11171	転輪軸		4	
27	06610-50060	グリスニップル	A-M6×1	4	
28	59131-11191	ボスキャップ 3		8	
29	04013-50120	平座金	12×26×2.3	8	
30	04512-50120	バネ座金	M12	8	
31	02053-50120	六角ナット(並)	M12	4	
32	56738-11211	高ナット M12	M12-20L	4	
33	56781-12112	アイドルローラ	完備品	2	ﾌﾞｯｼｭ含
34	56311-12491	ブッシュ	EPC 25×32×20	4	
35	56735-12131	アイドルローラ軸		2	
36	06610-50060	グリスニップル	A-M6×1	2	
37	04016-51740	平座金(車軸座金2)	17.5×40×3.2	8	
38	04512-50160	バネ座金	M16	4	
39	02053-50160	六角ナット(並)	M16	2	
40	02654-51630	高ナット	M16×30	2	
41	56738-12152	アイドルササエ		2	
42	56738-12172	アイドルササエホルダ		2	
43	56738-12182	テンションボルト		2	
44	01152-50845	小形六角ボルト	M8×45	2	
45	02556-50080	タフロックナット	M8	2	
46	04013-50120	平座金	12×26×2.3	2	
47	02053-50120	六角ナット(並)	M12	4	
48	56763-14111	ゴムクローラ	180×72×34L	2	
49	56988-75111	機体銘板		1	(機体番号)

2021.9

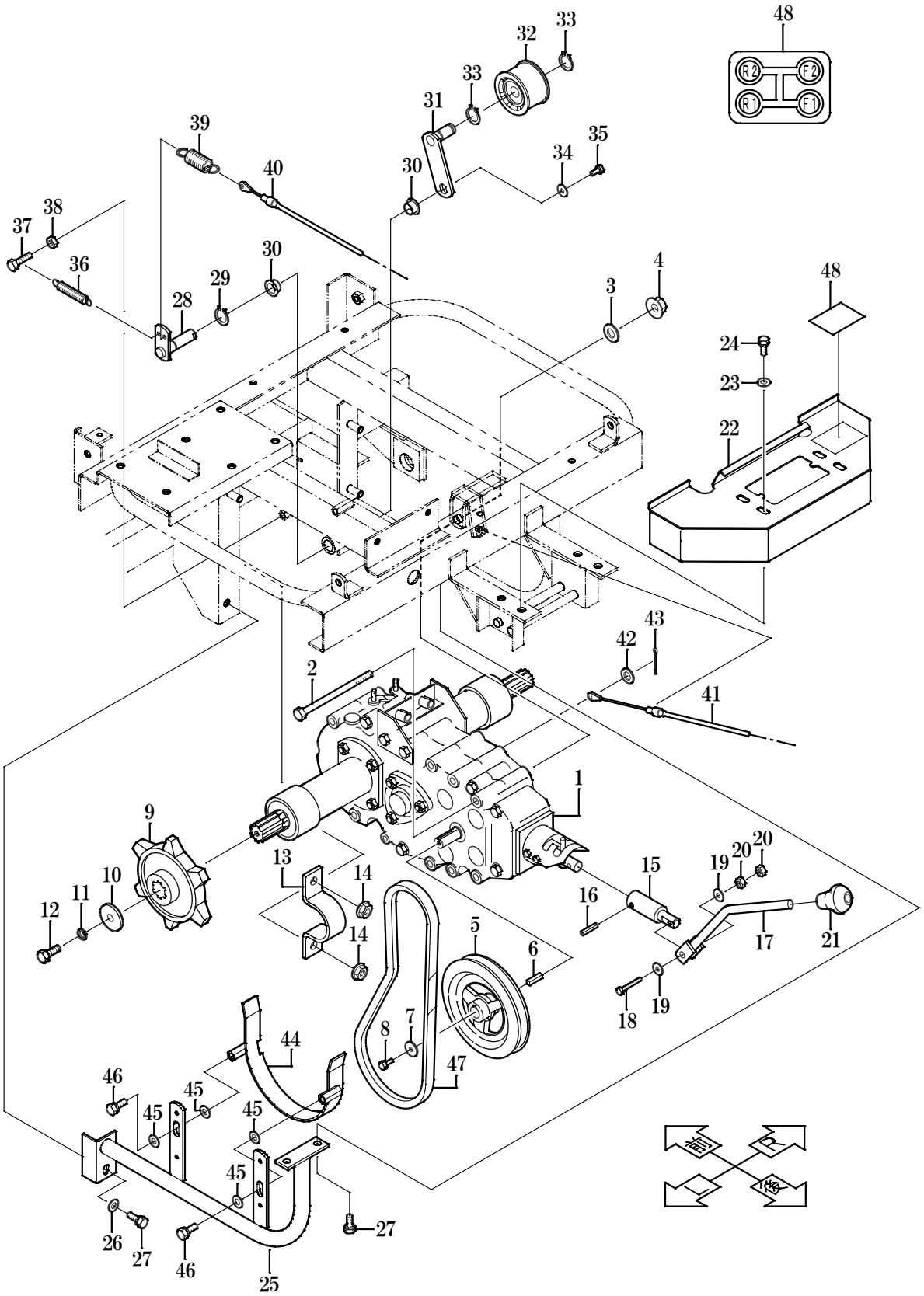
48
R2
F2
R1
F1
33
32
33
31
39
35
34
40
30
38
37
36
30
29
28
4
3
48
24
23
22
43
42
2
41
1
9
13
14
15
19
20
20
10
11
12
14
16
5
6
17
21
19
18
7
8
44
47
46
45
45
45
45
26
27
46
25
27

2　ミッション・変速　　CM-T3500

見出No.	部品番号	部品名称	摘要	個数	備考
1	56971-31111	トランスミッション	FE22BD01	1	オイル #90 1.5L
2	01151-51006	六角ボルト	M10×130	1	
3	04013-50100	平座金	10×22×1.6	1	
4	02454-50100	皿座ナット	M10	1	
5	56783-32121	ミッションプーリ		1	
6	05710-05525	キー(両角)	5×5×25	1	
7	04014-50060	平座金	6×22×2.3	1	
8	01022-50616	六角ボルト(SW付)	M6×16	1	
9	56736-32133	駆動輪		2	
10	56705-21132	駆動軸座金		2	
11	04513-50010	バネ座金	M10(3号)	2	
12	01059-91030	六角ボルト	M10×30(11T)	2	
13	56763-32141	ミッション止め金具		2	
14	02454-50100	皿座ナット	M10	4	
15	56971-32161	変速レバーボス		1	
16	05411-16030	スプリングピン	6×30	1	
17	56971-34111	変速レバー		1	
18	01051-50640	六角ボルト	M6×40	1	
19	04015-50060	平座金	6×18×1.2	2	
20	02053-50060	六角ナット	M6	2	
21	56511-25131	ニギリ 6400		1	
22	56994-34151	変速ガイド		1	
23	04013-50080	平座金	8×18×1.6	4	
24	01122-50816	小形六角ボルト(SW付)	M8×16	4	
25	56988-11151	フレームササエ		1	
26	04013-50080	平座金	8×18×1.6	1	
27	01122-50820	小形六角ボルト(SW付)	M8×20	3	
28	56971-43121	走行テンションアーム 2		1	
29	04612-10150	C形軸用止め輪	S-15	1	
30	08930-01510	フランジブッシュ	LFF-1510	2	
31	56971-43111	走行テンションアーム 1		1	
32	07810-15600	テンションプーリ	VFF6030-6202W	1	
33	04612-10150	C形軸用止め輪	S-15	2	
34	04014-50060	平座金	6×22×2.3	1	
35	01022-50616	六角ボルト(SW付)	M6×16	1	
36	24068-32411	テンションバネ 1		1	
37	01152-50835	小形六角ボルト	M8×35	1	
38	02153-50080	小形六角ナット	M8	1	
39	56719-54171	クラッチスプリング		1	
40	56971-54161	走行クラッチワイヤ		1	
41	56971-55151	ブレーキワイヤ		1	
42	04012-50060	平座金	6×13×1.0	1	
43	05511-52015	割ピン	2×15	1	
44	56988-64121	ミッション誘導金具		1	
45	04013-50080	平座金	8×18×1.6	4	
46	01122-50825	小形六角ボルト(SW付)	M8×25	2	
47	07561-10035	Vベルト	LB-35 オレンジ	1	エンジン～ミッション
48	56971-75131	変速マーク		1	

2021.9

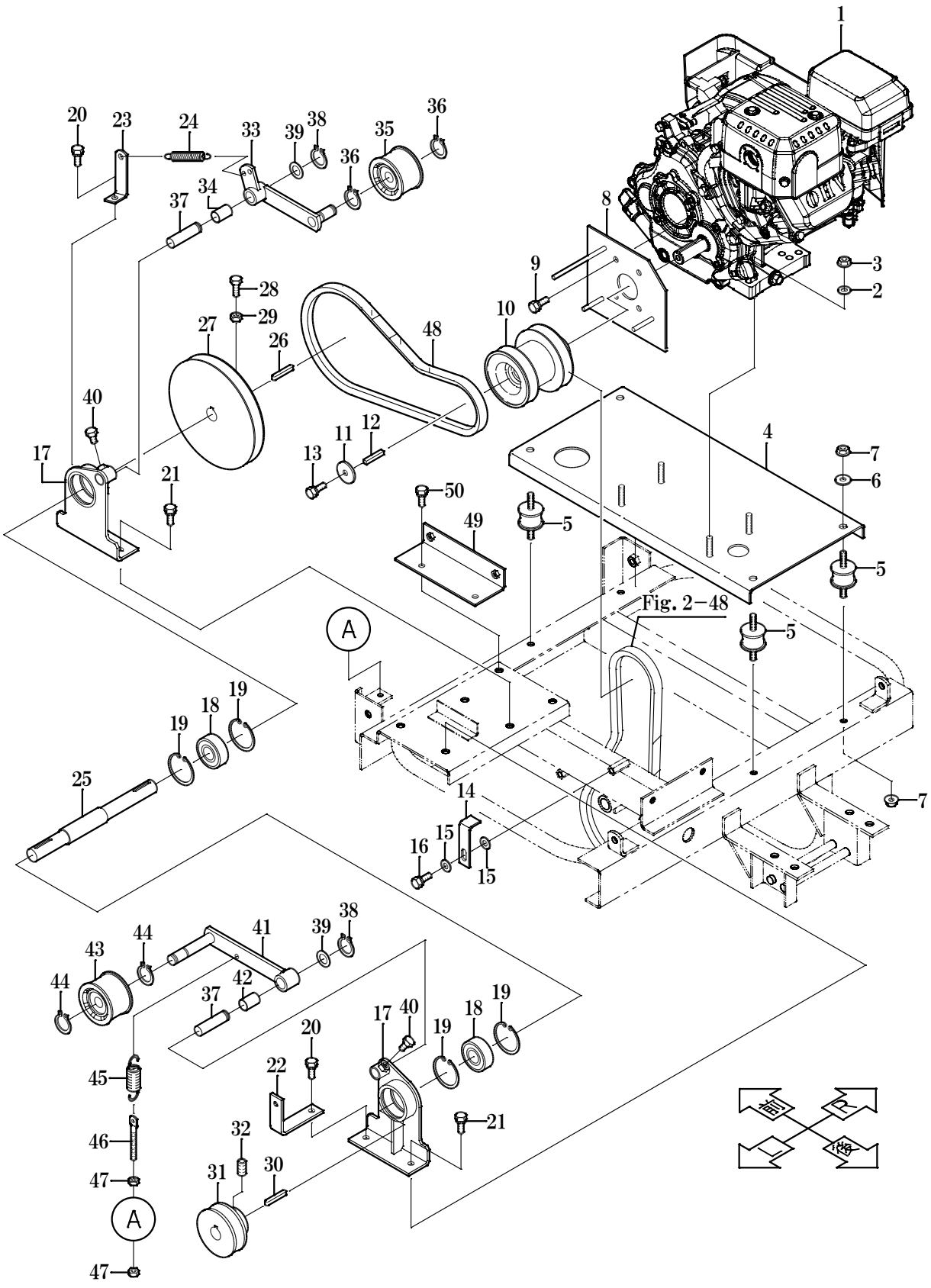
1
20
23
24
33
39
38
35
36
36
34
37
8
9
3
2
28
29
27
26
48
10
40
17
21
13
11
12
4
7
6
50
49
5
5
Fig. 2－48
5
A
19
18
19
25
14
15
16
15
7
38
39
41
44
43
44
42
37
17
40
19
18
19
20
22
45
21
46
32
31
30
47
A
47

3　エンジン・カウンタ　　CM-T3500

見出No.	部品番号	部品名称	摘要	個数	備考
1	56985-61112	エンジン	GB181LN-200	1	
2	04013-50080	平座金	8×18×1.6	2	
3	02454-50080	皿座ナット	M8	4	
4	56981-61131	エンジンベース		1	
5	56981-61141	クッションゴム		4	
6	04015-50080	平座金	8×22×1.6	4	
7	02454-50080	皿座ナット	M8	8	
8	56981-64111	エンジン誘導金具		1	
9	01122-50816	小形六角ボルト(SW付)	M8×16	4	
10	56971-62111	エンジンプーリ		1	
11	56511-61171	エンジンプーリ座金		1	
12		キー(両角)	5×5×35	1	ｴﾝｼﾞﾝ付属品
13		小形六角ボルト(SW付)	M8×20	1	ｴﾝｼﾞﾝ付属品
14	56981-64131	カウンタ誘導金具		1	
15	04013-50080	平座金	8×18×1.6	2	
16	01122-50820	小形六角ボルト(SW付)	M8×20	1	
17	56971-41111	カウンタメタル 1		2	
18	08141-96204	ボールベアリング	6204-2RS	2	
19	04611-10470	C形穴用止め輪	R-47	4	
20	01122-50825	小形六角ボルト(SW付)	M8×25	2	
21	01122-50820	小形六角ボルト(SW付)	M8×20	2	
22	56971-41311	カバーササエ金具 1		1	
23	56971-41321	スプリング受け		1	
24	24068-32411	テンションバネ 1		1	
25	56971-41121	カウンタ軸 1		1	
26	05712-05535	キー(両丸)	5×5×35	1	
27	56971-41131	カウンタプーリ 1		1	
28	01152-50825	小形六角ボルト	M8×25	1	
29	02153-50080	小形六角ナット	M8	1	
30	05712-05535	キー(両丸)	5×5×35	1	
31	56971-41141	カウンタプーリ 2		1	
32	03456-10810	六角穴付止ネジ	M8×10 (ｸﾎﾞﾐ先)	1	
33	56971-41211	カウンタテンションアーム 1		1	ﾌﾞｯｼｭ含む
34	08900-61525	ブッシュ	BM1525FB	1	
35	07810-15600	テンションプーリ	VFF6030-6202W	1	
36	04612-10150	C形軸用止め輪	S-15	2	
37	56971-41231	テンションアーム支点軸		2	
38	04612-10150	C形軸用止め輪	S-15	2	
39	53022-44831	テンションプーリ座金		2	
40	01152-50816	小形六角ボルト	M8×16	2	
41	56971-41251	カウンタテンションアーム 2		1	ﾌﾞｯｼｭ含む
42	08900-61525	ブッシュ	BM1525FB	1	
43	07810-15600	テンションプーリ	VFF6030-6202W	1	
44	04612-10150	C形軸用止め輪	S-15	2	
45	56981-41281	クラッチスプリング 2.9-70		1	
46	57358-55151	テンションボルト	M6×60	1	
47	02053-50060	六角ナット	M6	2	
48	07561-10034	Vベルト	LB-34 ｵﾚﾝｼﾞ	1	ｴﾝｼﾞﾝ～ｶｳﾝﾀ
49	56971-71151	カバーササエ金具 2		1	
50	01122-50816	小形六角ボルト(SW付)	M8×16	2	

2021.9

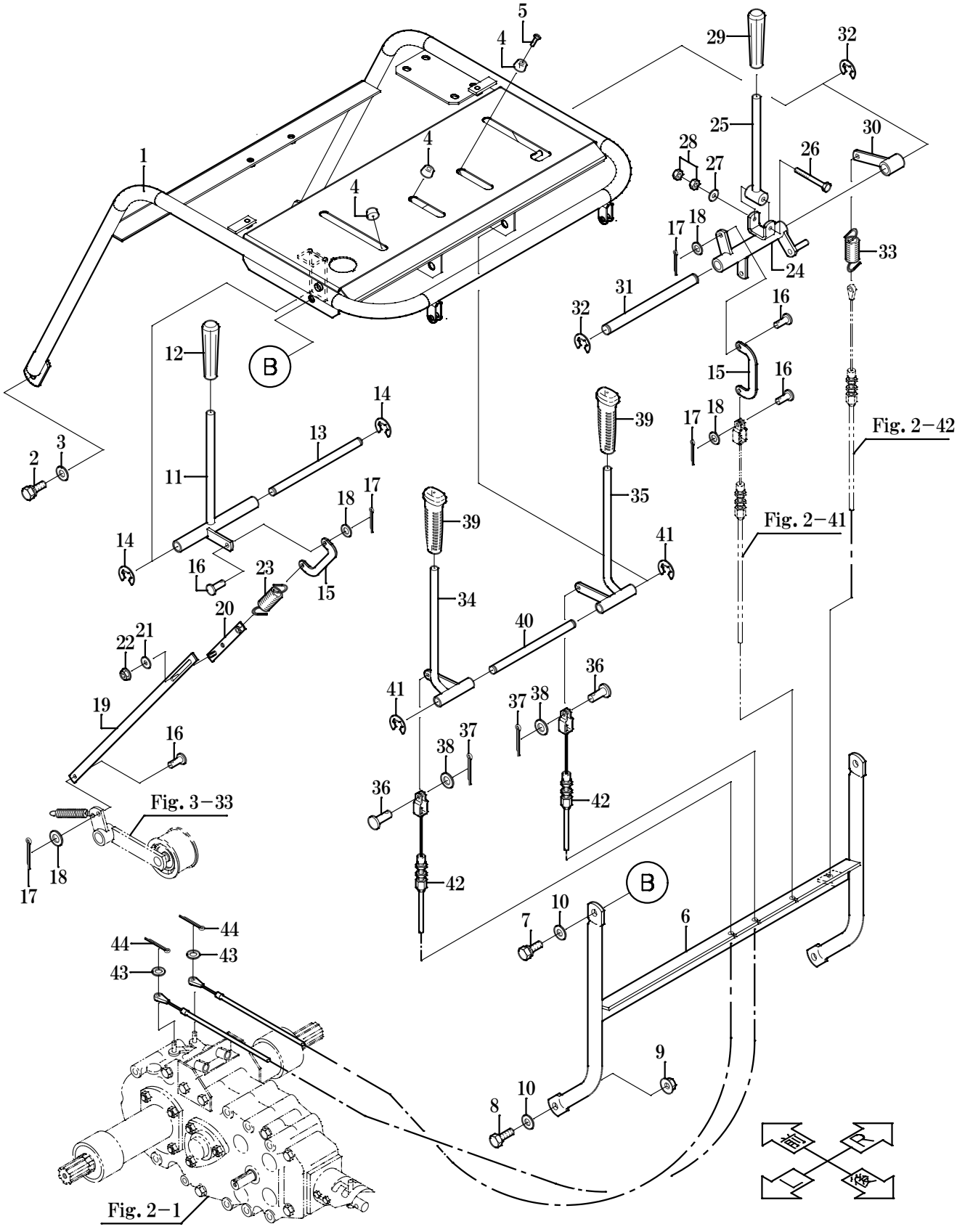
Fig. 3−33
Fig. 2−42
Fig. 2−41
Fig. 2−1
B
B
前
R
L
後

4　ハンドル・操作　　CM-T3500

見出No.	部品番号	部品名称	摘要	個数	備考
1	56988-51111	ハンドル		1	
2	01122-50820	小形六角ボルト(SW付)	M8×20	2	
3	04013-50080	平座金	8×18×1.6	2	
4	058-3110	ゴム足		3	
5	03054-50412	ナベ小ネジ	M4×12	3	
6	56971-51131	ハンドルササエ		1	
7	01122-50820	小形六角ボルト(SW付)	M8×20	2	
8	01152-50825	小形六角ボルト	M8×25	2	
9	02454-50080	皿座ナット	M8	2	
10	04013-50080	平座金	8×18×1.6	4	
11	56971-53191	クラッチレバー		1	
12	56511-33151	ニギリ 12-26 赤		1	
13	56981-53221	クラッチレバー支点軸		1	
14	04613-50100	E リング	E-10	2	
15	56707-22151	レバー金具 1		2	
16	05661-50616	平頭付ピン	6×16	4	
17	05511-52015	割ピン	2×15	4	
18	04012-50060	平座金	6×13×1.0	4	
19	56971-53211	クラッチリンク		1	
20	56511-35221	走行リンク 2		1	
21	04015-50060	平座金	6×18×1.2	1	
22	02454-50060	皿座ナット	M6	1	
23	56719-54171	クラッチスプリング		1	
24	56971-54211	走行クラッチアーム		1	
25	56953-54221	走行レバー		1	
26	01051-50650	六角ボルト	M6×50	1	
27	04015-50060	平座金	6×18×1.2	1	
28	02053-50060	六角ナット	M6	2	
29	56511-35161	ニギリ 12-26 黒		1	
30	56972-55131	ブレーキアーム		1	
31	56981-54251	走行クラッチ支点軸		1	
32	04613-50120	E リング	E-12	2	
33	56783-55121	ブレーキスプリング		1	
34	56953-56131	旋回レバー左		1	
35	56953-56161	旋回レバー右		1	
36	05661-50616	平頭付ピン	6×16	2	
37	05511-52015	割ピン	2×15	2	
38	04012-50060	平座金	6×13×1.0	2	
39	56731-56121	ニギリ 12-34 黒		2	
40	56985-56221	旋回レバー支点		1	
41	04613-50100	E リング	E-10	2	
42	56971-56121	旋回ワイヤ		2	
43	04012-50060	平座金	6×13×1.0	2	
44	05511-52015	割ピン	2×15	2	

2021.9

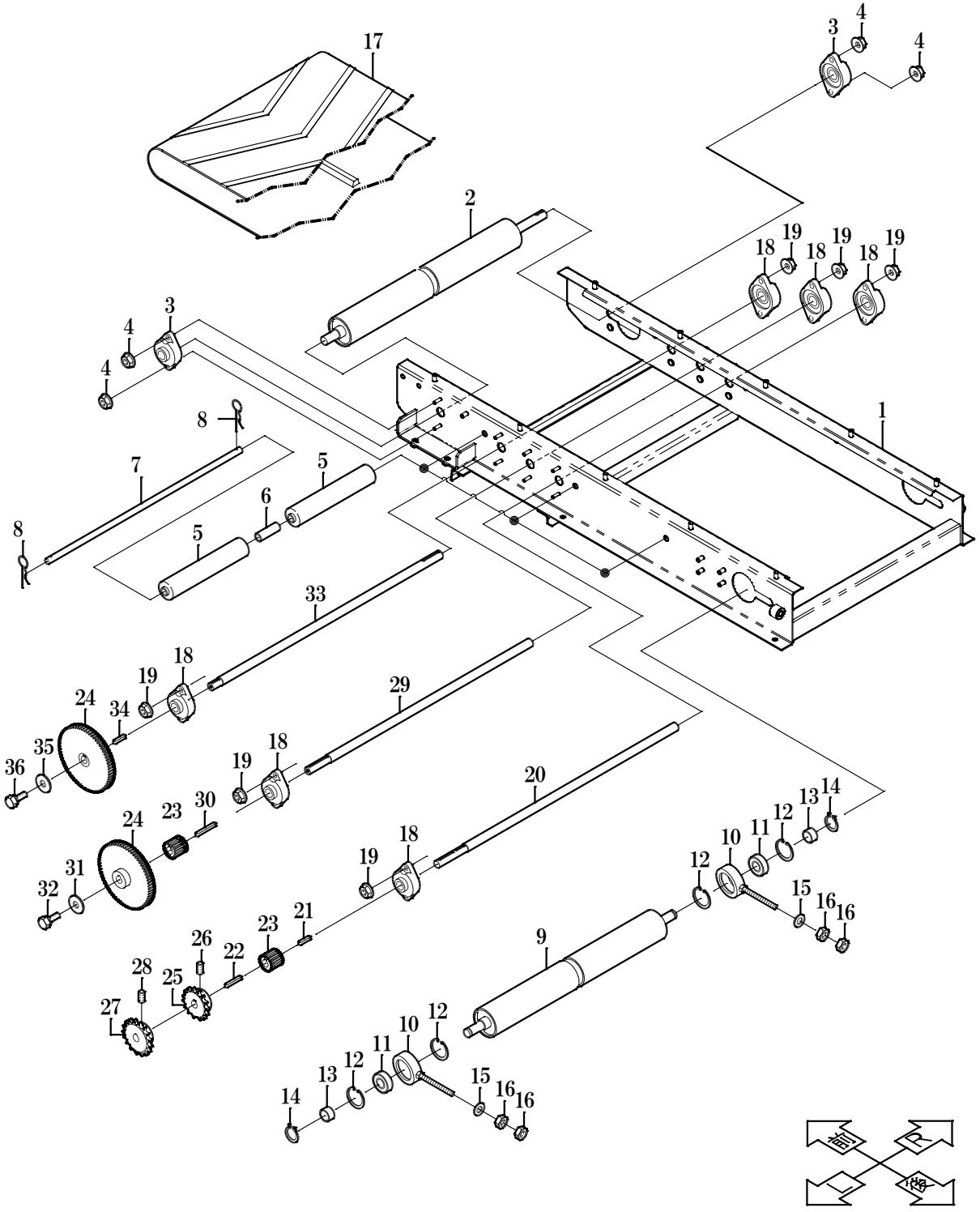
17
3
4
4
2
18
19
19
18
19
3
4
4
8
1
7
5
6
8
5
33
18
19
24
34
29
35
36
19
18
20
24
23
30
31
32
19
18
12
10
11
12
13
14
15
16
16
21
23
26
22
9
28
25
27
10
12
11
12
13
14
15
16
16
後
R
L
後

5　搬送コンベア(1)　　CM-T3500

見出No.	部品番号	部品名称	摘要	個数	備考
1	56988-21111	フレーム		1	
2	56971-22111	駆動ローラ		1	
3	08890-10203	軽量鋳鉄製菱フランジ形ユニット	ASFB203	2	
4	02454-50060	皿座ナット	M6	4	
5	56953-22131	搬送ローラ	38×200L	6	
6	56953-22151	カラー		3	
7	56953-22141	搬送ローラ軸	φ12	3	
8	05515-50120	止ピン	R12A	6	
9	56971-22121	テールローラ		1	
10	56981-22181	テンションメタル		2	
11	08141-96203	ボールベアリング	6203-2RS	2	
12	04611-10400	C形穴用止め輪	R-40	4	
13	56981-22191	テールローラ軸カラー		2	
14	04612-10170	C形軸用止め輪	S-17	2	
15	04013-50100	平座金	10×22×1.6	2	
16	02053-50100	六角ナット(並)	M10	4	
17	56954-22161	コンベアベルト		1	
18	08890-10203	軽量鋳鉄製菱フランジ形ユニット	ASFB203	6	
19	02454-50060	皿座ナット	M6	12	
20	56971-42152	ギヤ軸 1		1	
21	05712-05525	キー(両丸)	5×5×25	1	
22	05712-05540	キー(両丸)	5×5×40	1	
23	56971-42162	15Tギヤ	m=2.0	2	
24	56971-42172	66Tギヤ	m=2.0	2	
25	56971-42211	標準軸穴付スプロケット	FBN40B15D15-BK	1	
26		六角穴付止ネジ	M6	2	スプロケット付属
27	56971-42221	スプロケット(2)	#40-17T	1	
28	03456-10810	六角穴付止ネジ	M8×10 (ｸﾎﾞﾐ先)	1	
29	56971-42242	ギヤ軸 2		1	
30	05712-05550	キー(両丸)	5×5×50	1	
31	04014-50060	平座金	6×22×2.3	1	
32	01022-50616	六角ボルト(SW付)	M6×16	1	
33	56971-42252	ギヤ軸 3		1	
34	05712-05520	キー(両丸)	5×5×20	1	
35	04014-50060	平座金	6×22×2.3	1	
36	01022-50616	六角ボルト(SW付)	M6×16	1	

2021.9

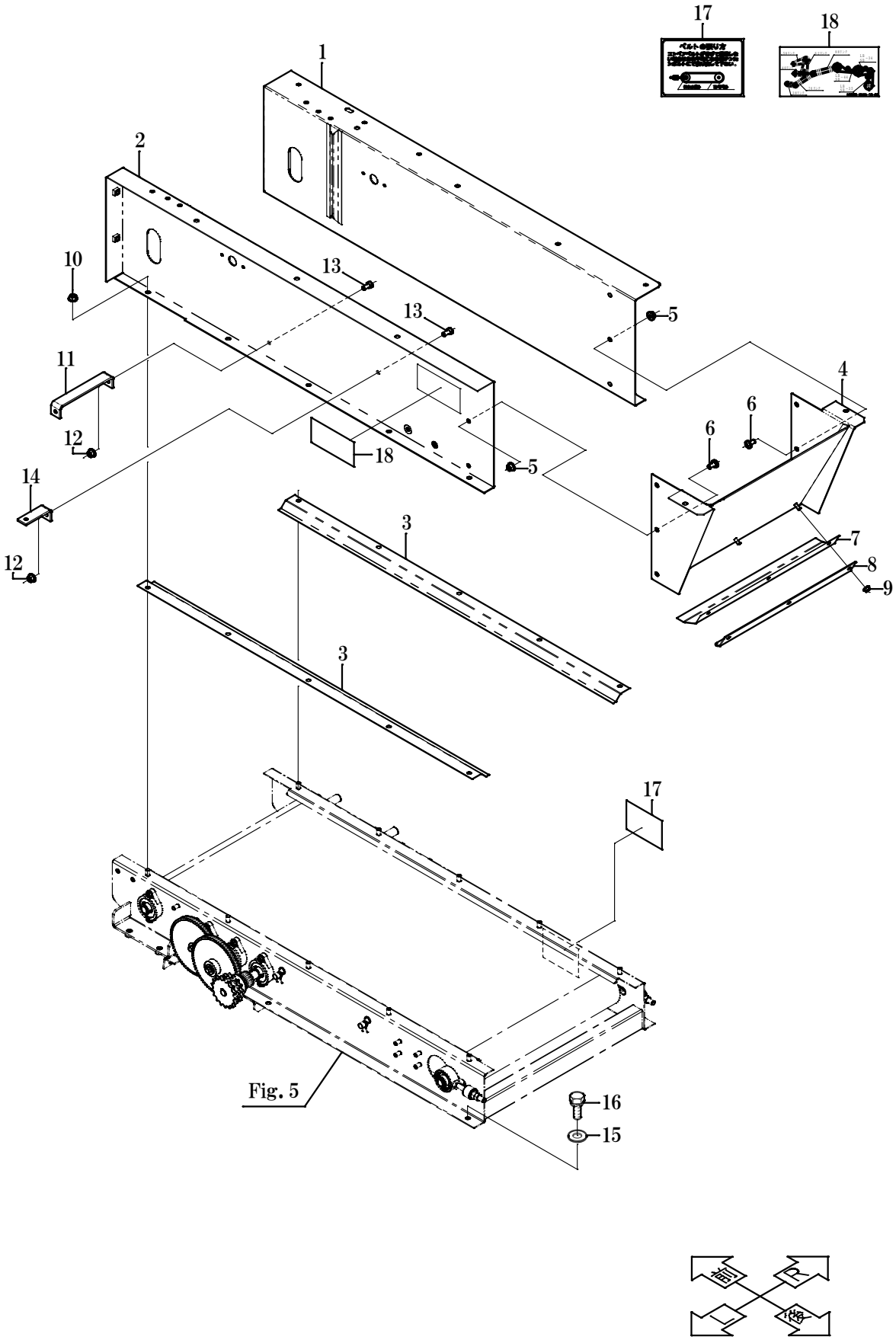
17
18
1
2
10
13
13
5
11
4
6
6
12
18
5
14
3
7
12
8
9
3
17
Fig. 5
16
15

6　搬送コンベア(2)　　CM-T3500

見出No.	部品番号	部品名称	摘要	個数	備考
1	56988-22321	上フレーム右		1	
2	56988-22311	上フレーム左		1	
3	56988-23131	シール布サイド		2	
4	56988-23211	フレーム補助		1	
5	02454-50080	皿座ナット	M8	6	
6	03054-50816	ナベ小ネジ	M8×16	6	
7	56988-24121	シール布後		1	
8	56988-24131	布オサエ後		1	
9	02454-50060	皿座ナット	M6	3	
10	02454-50080	皿座ナット	M8	10	
11	56988-21141	チェーンカバー取付台2		1	
12	02454-50080	皿座ナット	M8	2	
13	01152-50816	小形六角ボルト	M8×16	2	
14	56988-21131	チェーンカバー取付台1		1	
15	04013-50080	平座金	8×18×1.6	4	
16	01122-50820	小形六角ボルト(SW付)	M8×20	4	
17	56972-75291	マーク ベルトの張り方		1	
18	56988-75351	マーク ベルトサイズ		1	

2021.9

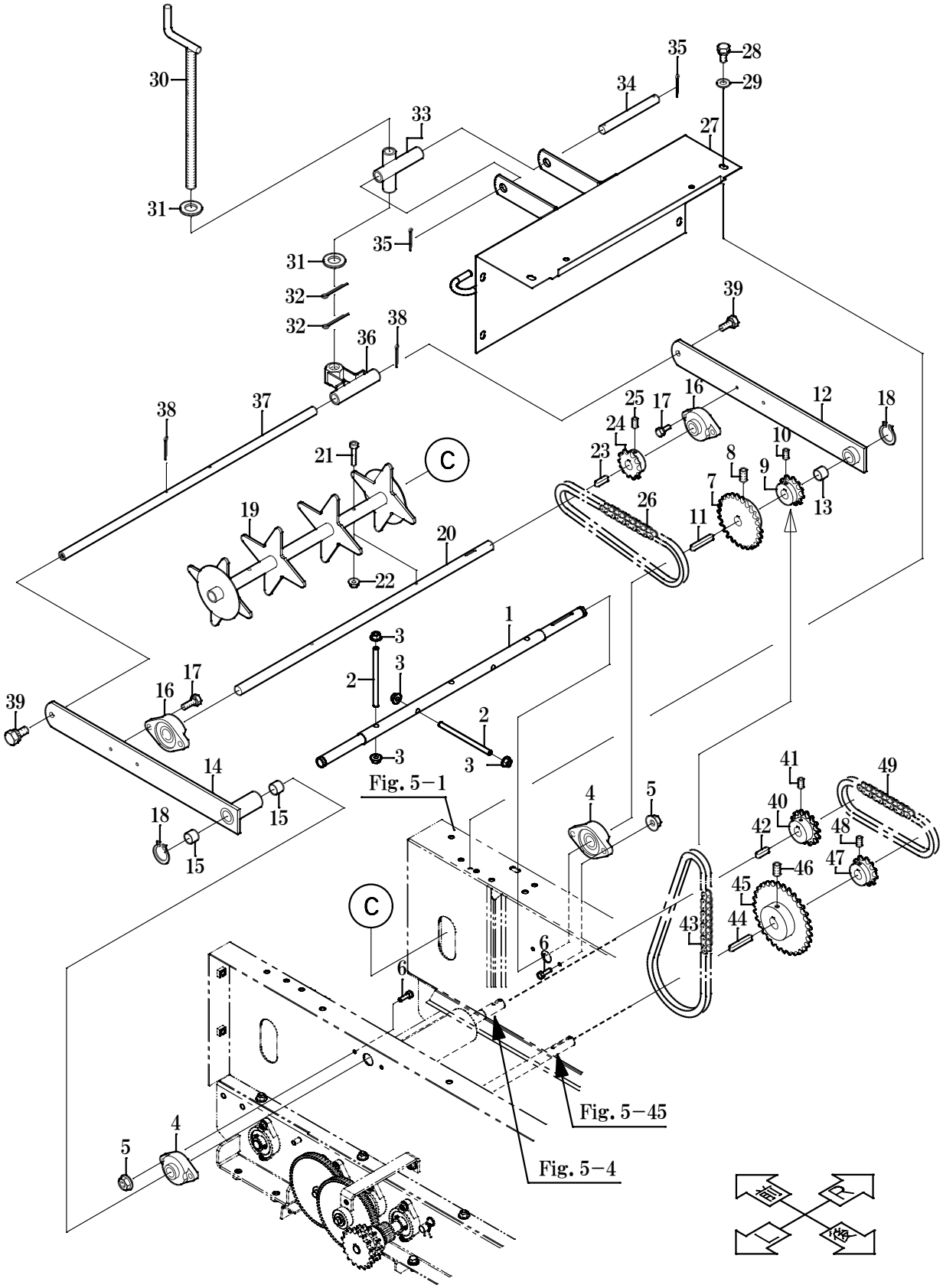
30
31
33
34
35
28
29
27
35
31
32
32
36
38
39
38
37
25
17
16
12
18
24
23
10
8
9
7
13
21
C
19
26
11
20
22
1
3
2
3
17
16
39
2
3
3
14
15
18
15
Fig. 5－1
4
5
41
49
40
42
48
47
46
45
44
43
C
6
6
Fig. 5－45
Fig. 5－4
4
5

7　オーガ繰出し　　CM-T3500

見出No.	部品番号	部品名称	摘要	個数	備考
1	56988-24311	オーガ軸		1	
2	56988-24331	寸切ボルト	M8×120	5	付属品
3	02454-50080	皿座ナット	M8	10	付属品
4	08890-10203	軽量鋳鉄製菱フランジ形ユニット	ASFB203	2	
5	02454-50060	皿座ナット	M6	4	
6	01152-50620	六角ボルト	M6×20	4	
7	56954-27172	標準軸穴付スプロケット	FBN40B26D17-BK	1	
8		六角穴付止ネジ	M6	2	スプロケット付属
9	56953-27221	標準軸穴付スプロケット	FBN40B12D17-BK	1	
10		六角穴付止ネジ	M6	2	スプロケット付属
11	05712-05550	キー(両丸)	5×5×50	1	
12	56954-26111	クリダシアーム(R)		1	ﾌﾞｯｼｭ含む
13	08900-61715	ブッシュ	BM1715FB	1	
14	56954-26131	クリダシアーム(L)		1	ﾌﾞｯｼｭ含む
15	08900-61715	ブッシュ	BM1715FB	2	
16	08890-10203	軽量鋳鉄製菱フランジ形ユニット	ASFB203	2	
17	01022-50620	六角ボルト(SW付)	M6×20	4	
18	04612-10170	C形軸用止め輪	S-17	2	
19	56971-26161	クリダシロール		1	
20	56971-26171	クリダシロール軸		1	
21	01354-10530	六角穴付ボルト	M5×30	2	
22	02454-50050	皿座ナット	M5	2	
23	05712-05525	キー(両丸)	5×5×25	1	
24	56953-27221	標準軸穴付スプロケット	FBN40B12D17-BK	1	
25		六角穴付止ネジ	M6	2	スプロケット付属
26	07641-20581	ローラチェーン	#40×58リンク	1	継手付
27	56988-25171	前ツナギ		1	
28	01122-50816	小形六角ボルト(SW付)	M8×16	6	
29	04013-50080	平座金	8×18×1.6	6	
30	56954-26181	リフトスクリュー		1	
31	04013-50160	平座金	17×32×2.6	2	
32	05511-54025	割ピン	4×25	2	
33	56954-26231	リフト受		1	
34	56954-26261	リンク支点(1)		1	
35	05511-53025	割ピン	3×25	2	
36	56954-26211	リフトツナギ		1	
37	56954-26291	リンク支点(2)		1	
38	05511-53025	割ピン	3×25	2	
39	01122-50820	小形六角ボルト(SW付)	M8×20	2	
40	56971-42261	標準軸穴付スプロケット	FBN40B14D17-BK	1	
41		六角穴付止ネジ	M6	2	スプロケット付属
42	05712-05520	キー(両丸)	5×5×20	1	
43	07641-20621	ローラチェーン	#40×62リンク	1	継手付
44	05712-05545	キー(両丸)	5×5×45	1	
45	56954-27162	スプロケット(6)	#40-31T	1	
46	03456-10815	六角穴付止ネジ	M8×15(ｸﾎﾞﾐ先)	1	
47	56953-27221	標準軸穴付スプロケット	FBN40B12D17-BK	1	
48		六角穴付止ネジ	M6	2	スプロケット付属
49	07641-20401	ローラチェーン	#40×40リンク	1	継手付

2021.9

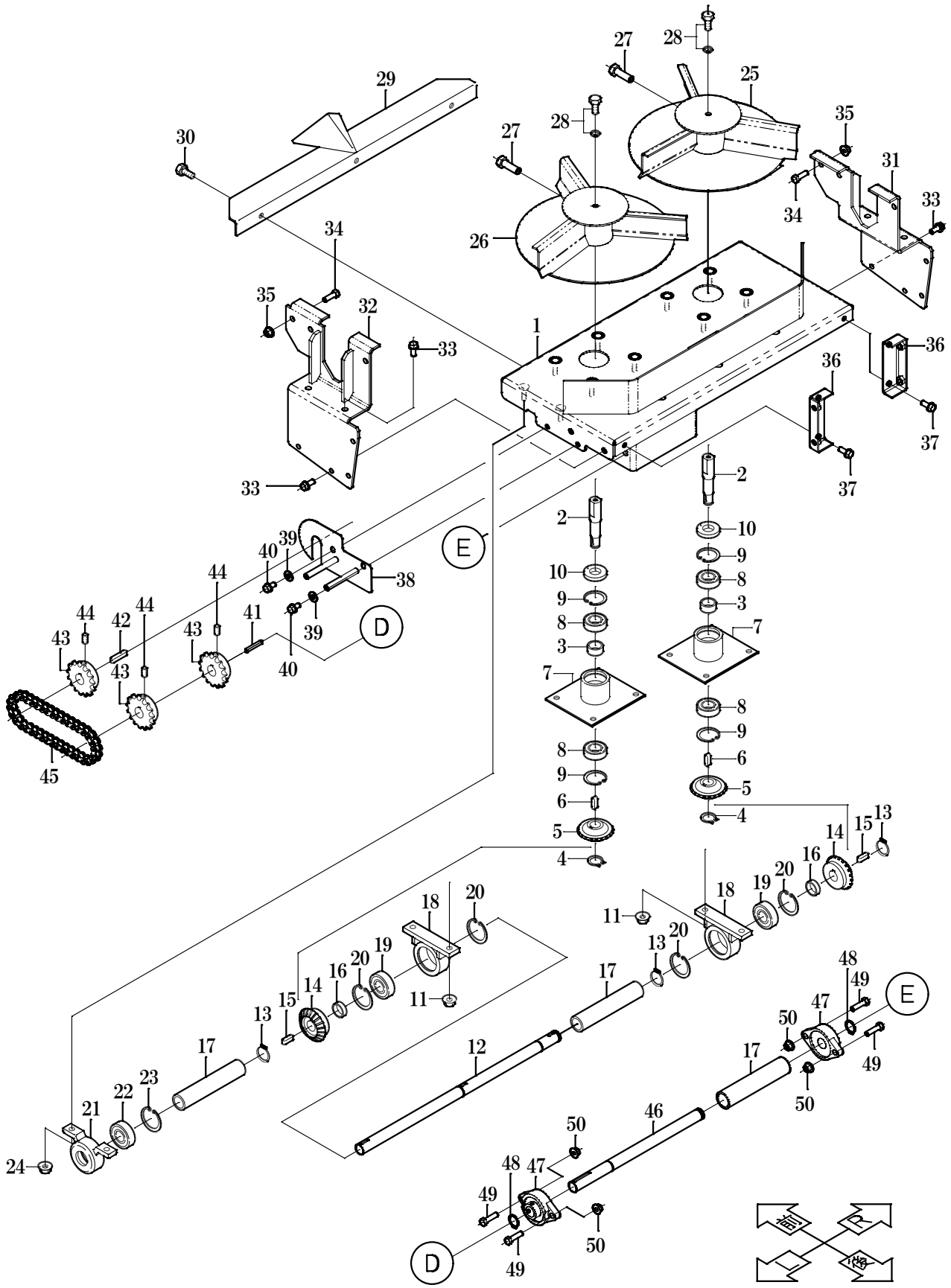

1
2
3
4
5
6
7
8
9
10
11
12
13
14
15
16
17
18
19
20
21
22
23
24
25
26
27
28
29
30
31
32
33
34
35
36
37
38
39
40
41
42
43
44
45
46
47
48
49
50
D
E
前
R
L
後

8　スピンナ駆動　　CM-T3500

見出No.	部品番号	部品名称	摘要	個数	備考
1	56988-29311	散布板		1	
2	56972-29322	スピンナー軸		2	
3	56985-29331	スピンナー軸カラー		2	
4	04612-10160	C形軸用止め輪	S-16	2	
5	56972-29341	20 ベベル 2	20Z(φ16穴)	2	
6	05712-05515	キー(両丸)	5×5×15	2	
7	56971-29291	スピンナー軸メタル		2	
8	08141-96203	ボールベアリング	6203-2RS	4	
9	04611-10400	C形穴用止め輪	R-40	4	
10	09020-20407	オイルシール	20-40-7	2	
11	02454-50080	皿座ナット	M8	8	
12	56988-29351	スピンナー伝導軸		1	
13	04612-10200	C形軸用止め輪	S-20	3	
14	56972-29361	20 ベベル 1	20Z(φ20穴)	2	
15	05712-05515	キー(両丸)	5×5×15	2	
16	53022-33133	扱胴軸カラー B		2	
17	56971-29611	伝導軸カラー 1		3	
18	56971-29391	伝導軸メタル 2		2	
19	08141-96204	ボールベアリング	6204-2RS	2	
20	04611-10470	C形穴用止め輪	R-47	4	
21	56972-29381	伝導軸メタル		1	
22	08141-96204	ボールベアリング	6204-2RS	1	
23	04611-10470	C形穴用止め輪	R-47	1	
24	02454-50080	皿座ナット	M8	2	
25	56988-29431	スピンナー羽根(R)		1	
26	56988-29451	スピンナー羽根(L)		1	
27	01052-80825	六角ボルト	SUS　M8×25	2	
28	01022-80816	六角ボルト＋バネ座金	SUS　M8×16（SW）	2	(SW含む)
29	56971-29511	散布板補助		1	
30	01122-50816	小形六角ボルト(SW付)	M8×16	3	
31	56988-29561	ササエ金具(右)		1	
32	56988-29551	ササエ金具(左)		1	
33	01122-50820	小形六角ボルト(SW付)	M8×20	12	
34	01152-50825	小形六角ボルト	M8×25	4	
35	02454-50080	皿座ナット	M8	6	
36	56988-29571	ササエ金具補強		2	
37	01122-50820	小形六角ボルト(SW付)	M8×20	4	
38	56988-72151	スピンナーサイドカバー1			
39	04013-50060	平座金	6×18×1.2	2	
40	01122-50616	小形六角ボルト(SW付)	M6×16	2	
41	05712-05540	キー(両丸)	5×5×40	1	
42	05712-05520	キー(両丸)	5×5×20	1	
43	56972-27911	スプロケット(15)	#40-15T	3	
44	03456-10810	六角穴付止ネジ	M8×10（クボミ先）	3	
45	07641-20381	ローラチェーン	#40×38リンク	1	継手付
46	56988-29371	スピンナー中間軸		1	
47	08890-10204	軽量鋳鉄製菱フランジ形ユニット	ASFB204	2	
48	04612-10200	C形軸用止め輪	S-20	2	
49	01152-50830	小形六角ボルト	M8×30	4	
50	02454-50080	皿座ナット	M8	4	

2021.9

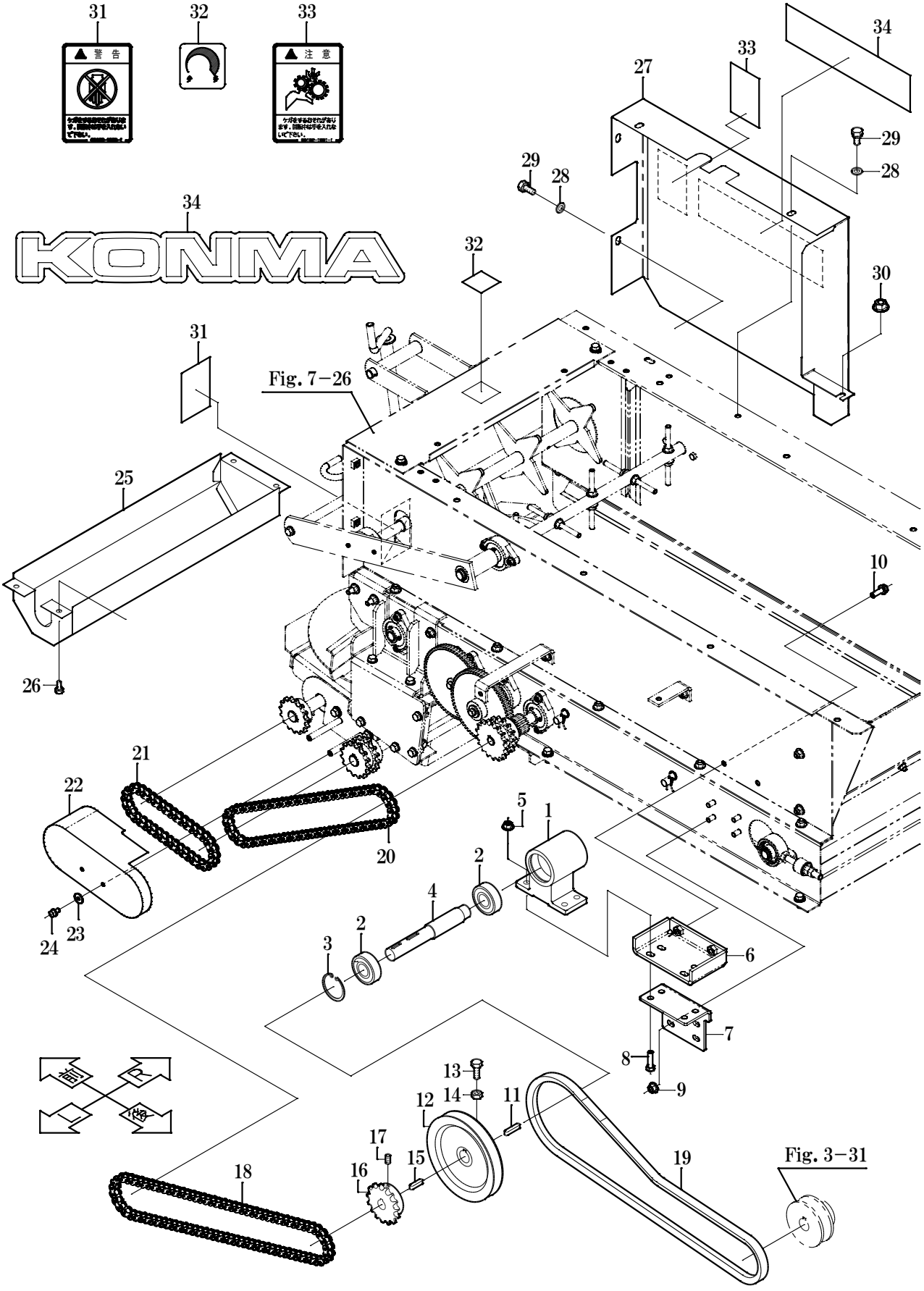
31
32
33
34
27
29
28
30
KONMA
Fig. 7−26
25
26
10
21
22
20
5
1
2
4
3
24
23
6
7
8
9
13
14
12
11
17
16
15
18
19
Fig. 3−31

9　散布機カウンタ　　CM-T3500

見出No.	部品番号	部品名称	摘要	個数	備考
1	56763-51111	カウンタメタル		1	
2	08141-96204	ボールベアリング	6204-2RS	2	
3	04611-10470	C形穴用止め輪	R-47	1	
4	56971-42121	カウンタ軸 2		1	
5	02454-50080	皿座ナット	M8	4	
6	56988-21151	カウンタメタル補助1		1	
7	56988-21161	カウンタメタル補助2		1	
8	01152-50830	小形六角ボルト	M8×30	4	
9	02454-50080	皿座ナット	M8	4	
10	01122-50825	小形六角ボルト(SW付)	M8×25	2	
11	05712-05525	キー(両丸)	5×5×25	1	
12	56971-42131	カウンタプーリ 3		1	
13	01152-50825	小形六角ボルト	M8×25	1	
14	02153-50080	小形六角ナット	M8	1	
15	05712-05520	キー(両丸)	5×5×20	1	
16	56972-27911	スプロケット(15)	#40-15T	1	
17	03456-10810	六角穴付止ネジ	M8×10 (クボミ先)	1	
18	07641-20881	ローラチェーン	#40×88リンク	1	継手付
19	07561-10044	Vベルト	LB-44 オレンジ	1	(カウンタ)
20	07641-20761	ローラチェーン	#40×76リンク	1	継手付
21	07641-20381	ローラチェーン	#40×38リンク	1	継手付
22	56988-72161	スピンナーサイドカバー2		1	
23	04015-50060	平座金	6×18×1.2	2	
24	01022-50612	六角ボルト(SW付)	M6×12	2	
25	56971-72171	伝導軸カバー		1	
26	01222-50610	十字穴付六角ボルト(SW付)	M6×10	4	
27	56988-72131	チェーンカバー 3		1	
28	04013-50080	平座金	8×18×1.6	4	
29	01122-50816	小形六角ボルト(SW付)	M8×16	4	
30	02454-50080	皿座ナット	M8	1	
31	00102-10051	マーク 回転警告		1	
32	24093-74171	マーク 量調節		1	
33	00102-10011	マーク 回転部注意		1	
34	56988-62321	マーク コンマ		1	

2021.9

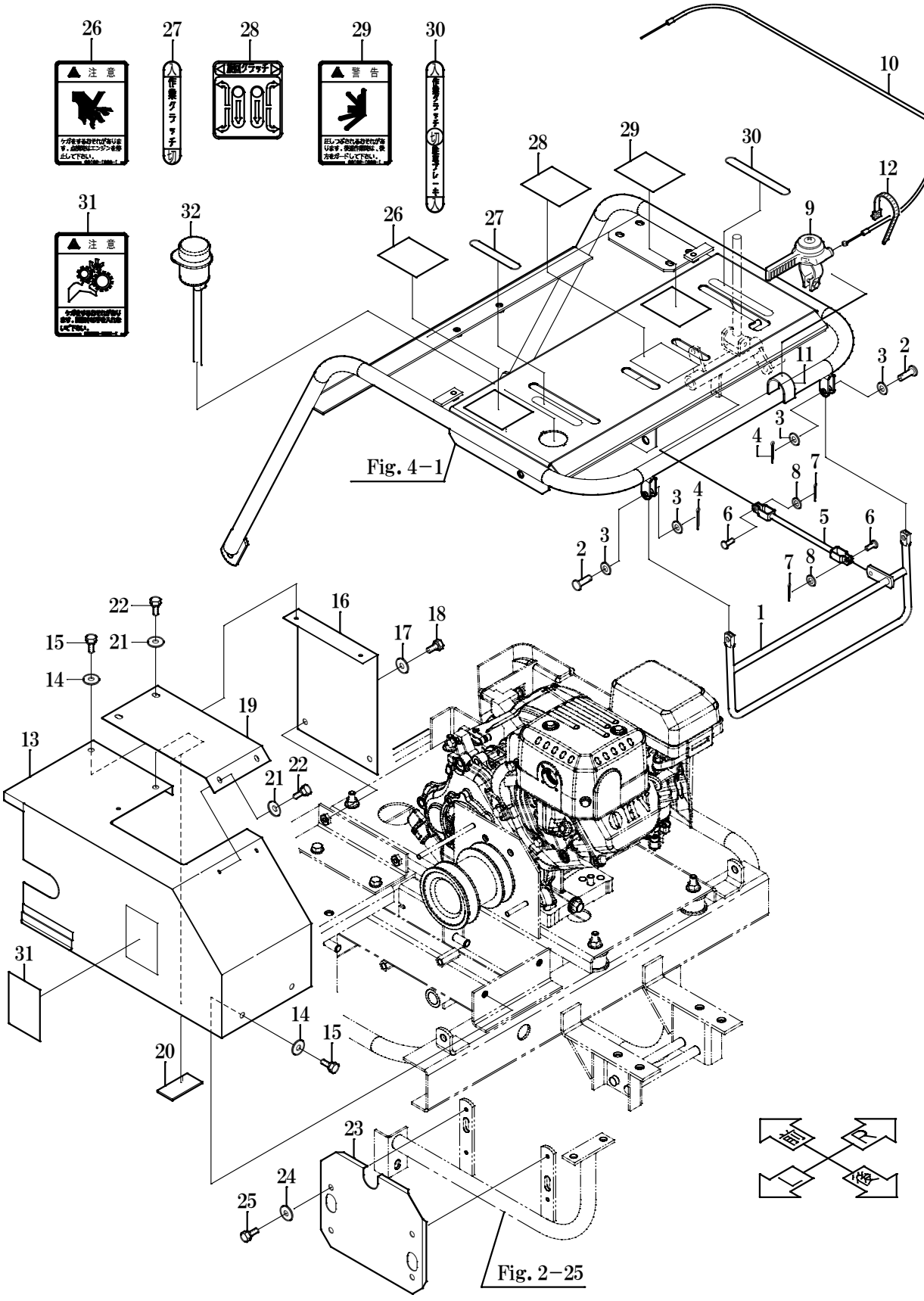
26
27
28
29
30
31
32
10
12
9
11
1
2
3
4
5
6
7
8
13
14
15
16
17
18
19
20
21
22
23
24
25
注 意
警 告
Fig. 4－1
Fig. 2－25

10　セーフティ・エンジンカバー　CM-T3500

見出No.	部品番号	部品名称	摘要	個数	備考
1	56975-59111	セフティレバー		1	
2	05661-50825	平頭付ピン	8×25	2	
3	04013-50080	平座金	8×18×1.6	4	
4	05511-53020	割ピン	3×20	2	
5	56971-59131	セフティーロッド		1	
6	05661-50616	平頭付ピン	6×16	2	
7	05511-52015	割ピン	2×15	2	
8	04012-50060	平座金	6×13×1.0	2	
9	56985-62111	レリーズレバー		1	
10	56981-61221	レリーズワイヤ		1	
11	10148-31352	ゴムイタ		1	
12	56763-62191	リピートタイ		3	
13	56971-71111	エンジンカバー 1		1	
14	04015-50060	平座金	6×18×1.2	3	
15	01022-50616	六角ボルト(SW付)	M6×16	3	
16	56971-71131	エンジンカバー 3		1	
17	04015-50060	平座金	6×18×1.2	2	
18	01022-50616	六角ボルト(SW付)	M6×16	2	
19	56971-71121	エンジンカバー 2		1	
20	56971-71141	ゴム板		1	
21	04015-50060	平座金	6×18×1.2	4	
22	01022-50616	六角ボルト(SW付)	M6×16	4	
23	56988-71181	ミッションプーリカバー		1	
24	04015-50060	平座金	6×18×1.2	4	
25	01022-50612	六角ボルト(SW付)	M6×12	4	
26	00102-10061	マーク 点検注意		1	
27	56953-75211	マーク 作業クラッチ		1	
28	56323-62161	旋回マーク		1	
29	00102-10081	マーク 後進警告		1	
30	56708-72111	マーク 走行クラッチ		1	
31	00102-10011	マーク 回転部注意		1	
32	56988-48311	切換スイッチ	押ボタン緊急停止スイッチ	1	

2021.9

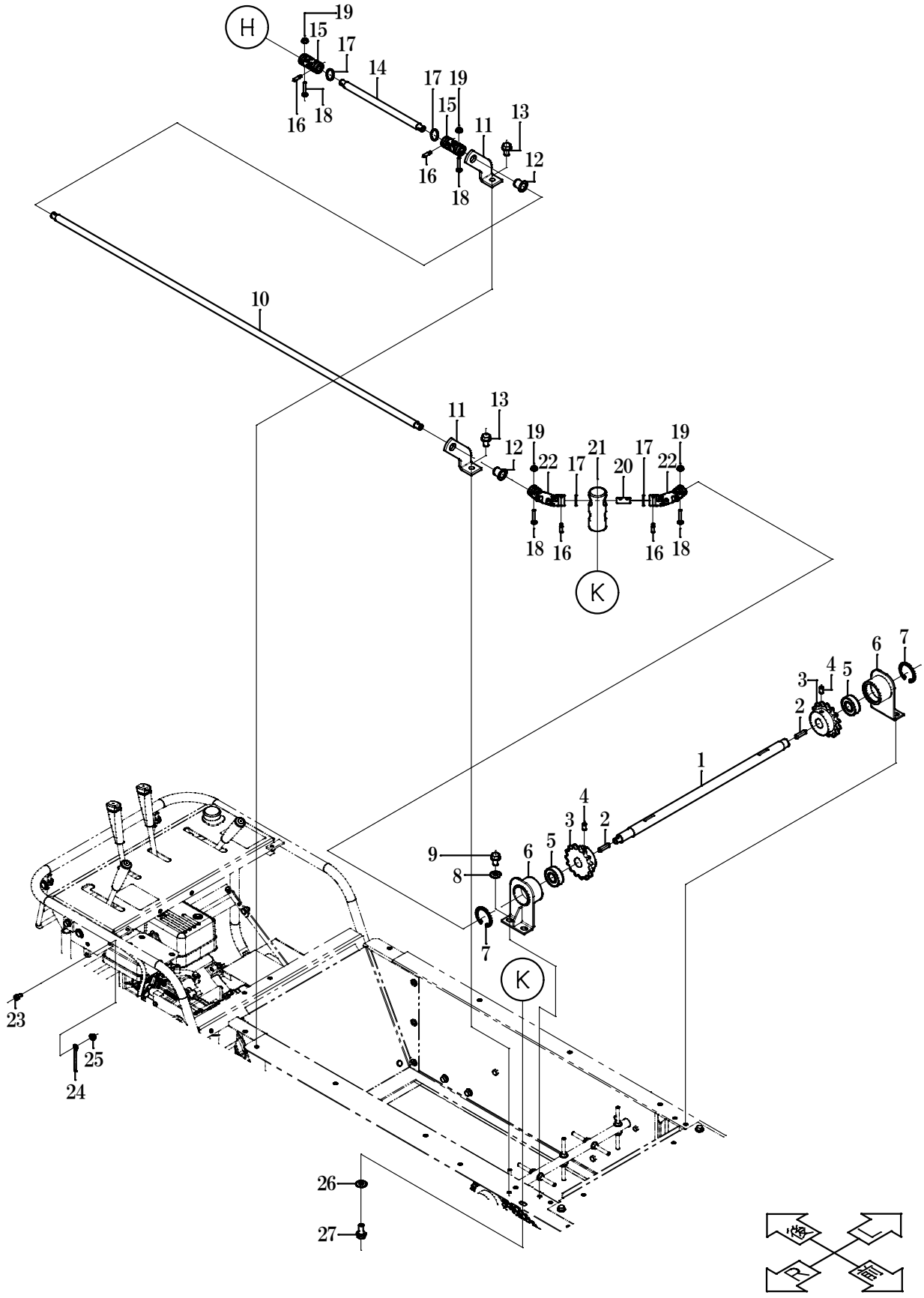
H
19
15
17
14
17 19
15
11
13
12
16
18
16
18
10
11
13
12
19
22
17
21
20
17
19
22
18
16
16
18
K
6
7
4
5
3
2
1
4
3
2
9
8
6
5
7
K
23
25
24
26
27

11　シャッター駆動　　CM-T3500

見出No.	部品番号	部品名称	摘要	個数	備考
1	56988-28841	シャッター駆動軸4		1	
2	05712-05525	キー(両丸)	5×5×25	2	
3	56988-28891	スプロケット	FBN40B15D17	2	
4		六角穴付止ネジ	M6	4	スプロケット付属
5	08141-96202	ボールベアリング	6202-2RS	2	
6	56988-28511	シャッター軸メタル		2	
7	04611-10350	C形穴用止め輪	R-35	2	
8	04013-50080	平座金	8×18×1.6	4	
9	01122-50816	小形六角ボルト(SW付)	M8×16	4	
10	56988-28811	シャッター駆動軸1		1	
11	56988-28561	シャッター軸ガイド		2	
12	08950-01210	フランジブッシュ	80F 1210	2	
13	01122-50816	小形六角ボルト(SW付)	M8×16	2	
14	56988-28821	シャッター駆動軸2		1	
15	56988-28921	ユニバーサルジョイント	NC-10-00A	2	
16		セットピン		4	ユニバーサルジョイント付属品
17		リングスプリング		4	ユニバーサルジョイント付属品
18	03054-50425	ナベ小ネジ	M4×25	4	
19	02454-50040	皿座ナット	M4	4	
20	56988-28831	シャッター駆動軸3		1	
21	56988-28911	ユニバーサルジョイント固定軸		1	
22	56988-28931	ユニバーサルジョイント	ND-10-00A	2	
23	01052-50612	六角ボルト	M6×12	1	
24	24584-95201	配線クリップM6(CL117076)	φ6	1	
25	02454-50060	皿座ナット	M6	1	
26	04013-50080	平座金	8×18×1.6	1	
27	01122-50820	小形六角ボルト(SW付)	M8×20	1	

2021.9

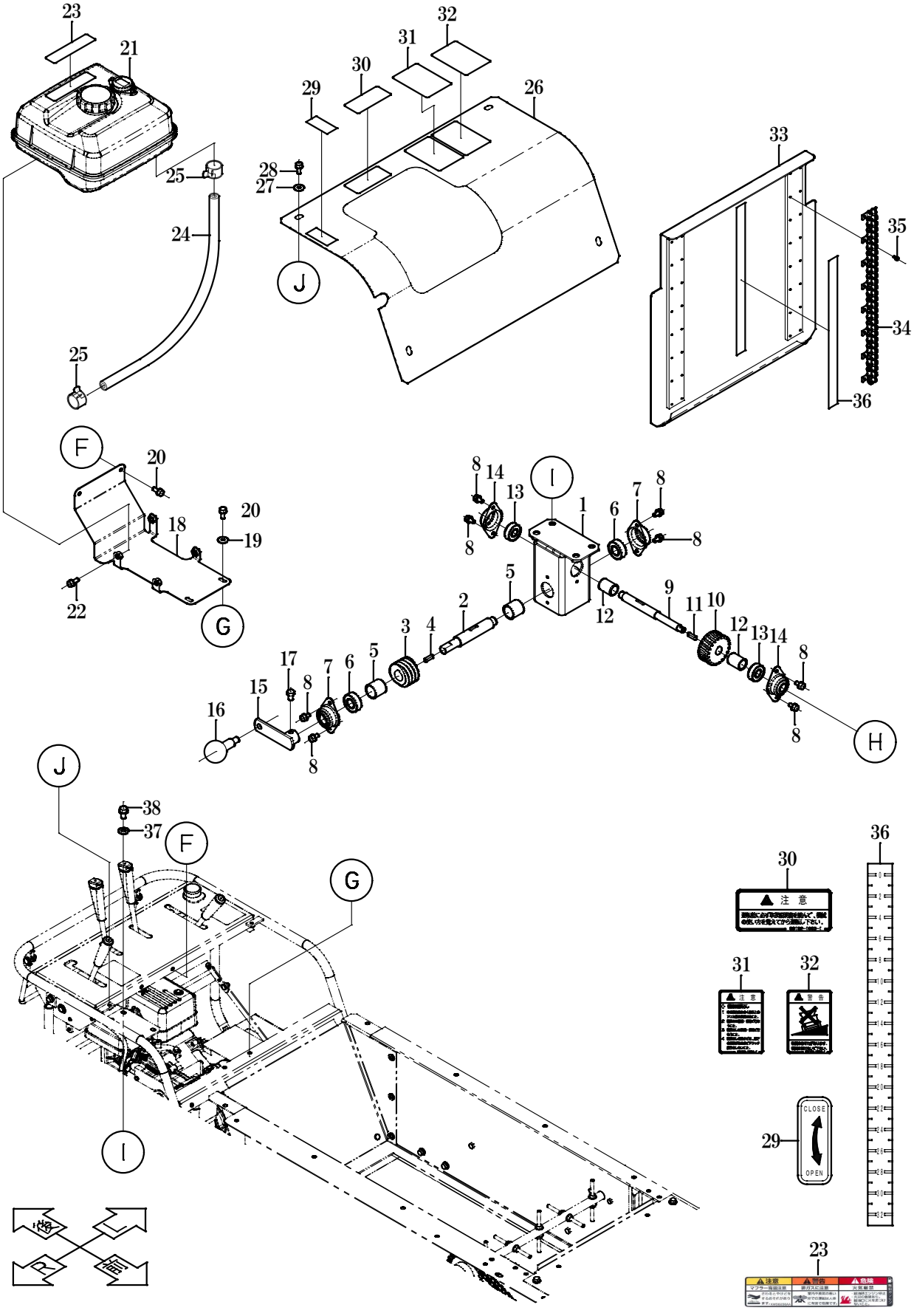
23
21
25
24
25
32
31
30
29
26
28
27
J
33
35
34
36
F
20
20
18
19
22
G
8
14
13
I
1
6
7
8
8
8
5
2
9
11
10
12
12
13
14
8
3
4
5
6
7
8
17
15
16
8
8
H
J
38
37
F
G
I
36
30
注 意
31
32
警 告
CLOSE
OPEN
29
23
注意
警告
危険

12　ガソリンタンク・シャッター駆動　　CM-T3500

見出No.	部品番号	部品名称	摘要	個数	備考
1	56988-28611	ウォームボックス		1	
2	56988-28631	ウォーム軸		1	
3	56975-28621	ウォーム		1	
4	05712-05520	キー(両丸)	5×5×20	1	
5	56975-28641	ウォーム軸カラー		2	
6	08141-96202	ボールベアリング	6202-2RS	2	
7	24030-11312	ベアリングケース		2	
8	01122-50612	小形六角ボルト(SW付)	M6×12	8	
9	56988-28671	ウォームホイール軸		1	
10	56975-28661	ウォームホイール		1	
11	05712-05520	キー(両丸)	5×5×20	1	
12	56975-28691	ウォームホイール軸カラー2		2	
13	08141-96201	ボールベアリング	6201-2RS	2	
14	24020-11312	ベアリングケース		2	
15	56985-28832	駆動軸ハンドル		1	
16	56988-28941	回転グリップ	GPB-10	1	NBK
17	01052-50812	六角ボルト	M8×12	1	
18	56988-71261	タンクブラケット		1	
19	04015-50060	平座金	6×18×1.2	2	
20	01022-50616	六角ボルト(SW付)	M6×16	4	
21		燃料タンク		1	ｴﾝｼﾞﾝ付属品
22		フランジボルト	M6×20	4	ｴﾝｼﾞﾝ付属品
23	KW56256AA	コーションラベル		1	ｴﾝｼﾞﾝ付属品
24	56985-61151	燃料ホース	520mm	1	
25		クリップ		2	ｴﾝｼﾞﾝ付属品
26	56988-71241	ハンドルカバー		1	
27	04015-50060	平座金	6×18×1.2	4	
28	01022-50616	六角ボルト(SW付)	M6×16	4	
29	56988-75181	マーク シャッター開閉方向		1	
30	00102-10031	マーク 取扱注意		1	
31	00102-10041	マーク 積降ろし注意		1	
32	00102-10071	マーク 転倒警告		1	
33	56988-28311	シャッター		1	
34	56988-28331	シャッター駆動チェーン	DID40 (K1内+3LL)×7+K1内 29L	2	
35	01354-40306	六角穴付ボルト	M3×6	32	
36	56988-75261	マーク 目盛		1	
37	04013-50080	平座金	8×18×1.6	4	
38	01122-50816	小形六角ボルト(SW付)	M8×16	4	

2021.9

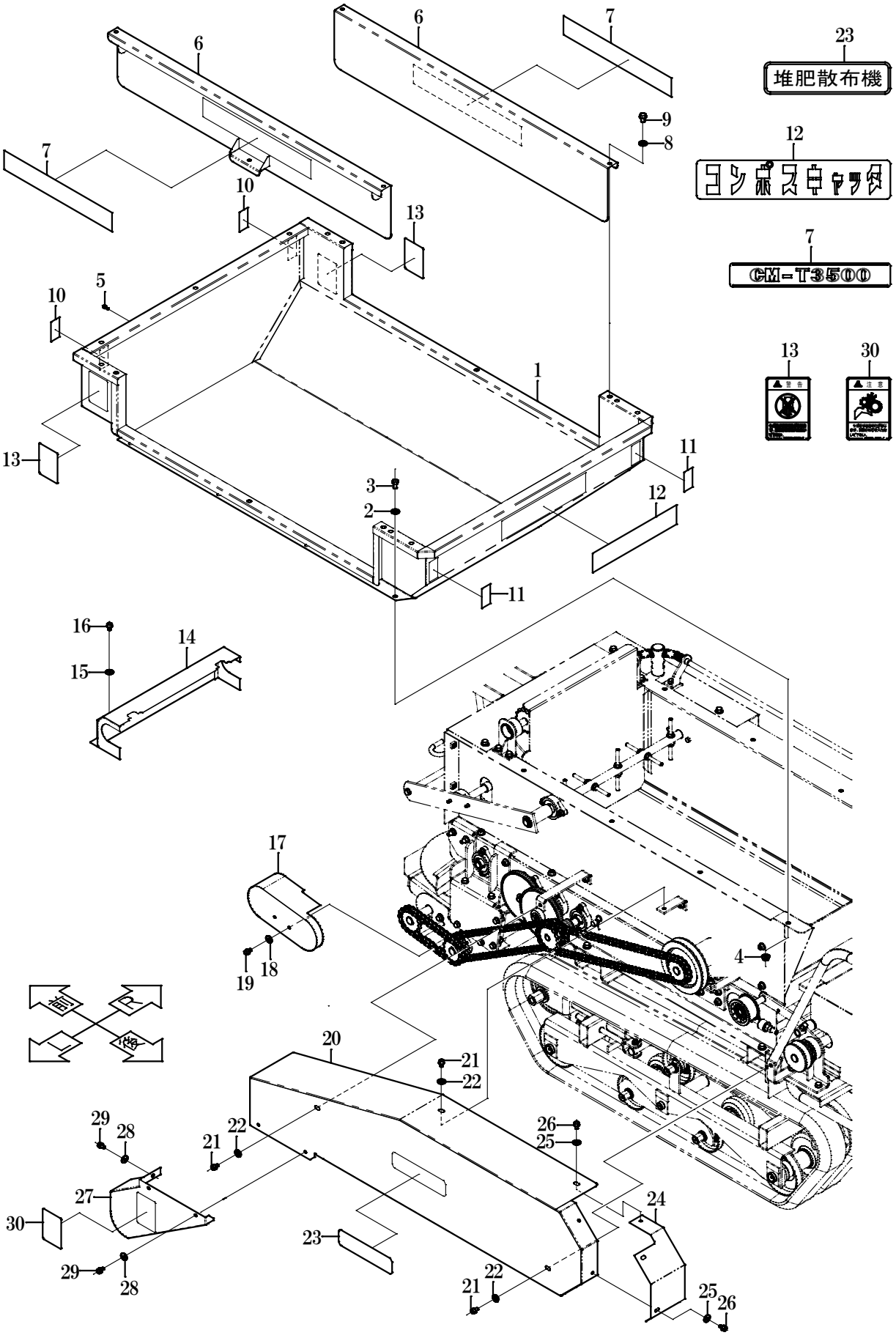
堆肥散布機
CM−T3500

13　ホッパー・チェンカバー　　CM-T3500

見出No.	部品番号	部品名称	摘要	個数	備考
1	56988-28111	ホッパー		1	
2	04013-50080	平座金	8×18×1.6	8	
3	01152-50816	小形六角ボルト	M8×16	8	
4	02454-50080	皿座ナット	M8	8	
5	01354-40608	六角穴付ボルト	M6×8	2	
6	56988-28121	ホッパー側板		2	
7	56988-75161	機種マーク		2	
8	04013-50080	平座金	8×18×1.6	6	
9	01122-50816	小形六角ボルト(SW付)	M8×16	6	
10	56511-76221	反射板(シロ)		2	
11	56511-76231	反射板(アカ)		2	
12	56972-75281	愛称マーク		1	
13	00102-10051	マーク 回転警告		2	
14	56988-25141	シャッター軸カバー		1	
15	04015-50060	平座金	6×18×1.2	2	
16	01022-50616	六角ボルト(SW付)	M6×16	2	
17	56988-72161	スピンナーサイドカバー2		1	
18	01022-50612	六角ボルト(SW付)	M6×12	2	
19	04015-50060	平座金	6×18×1.2	2	
20	56988-72111	チェーンカバー 1		1	
21	01122-50816	小形六角ボルト(SW付)	M8×16	3	
22	04013-50080	平座金	8×18×1.6	3	
23	56953-75151	名称マーク		1	
24	56988-72181	チェーンカバー1付属		1	
25	04015-50060	平座金	6×18×1.2	3	
26	01022-50612	六角ボルト(SW付)	M6×12	3	
27	56988-72121	チェーンカバー 2		1	
28	04015-50060	平座金	6×18×1.2	3	
29	01022-50612	六角ボルト(SW付)	M6×12	3	
30	00102-10011	マーク 回転部注意		1	

2021.9

付属品

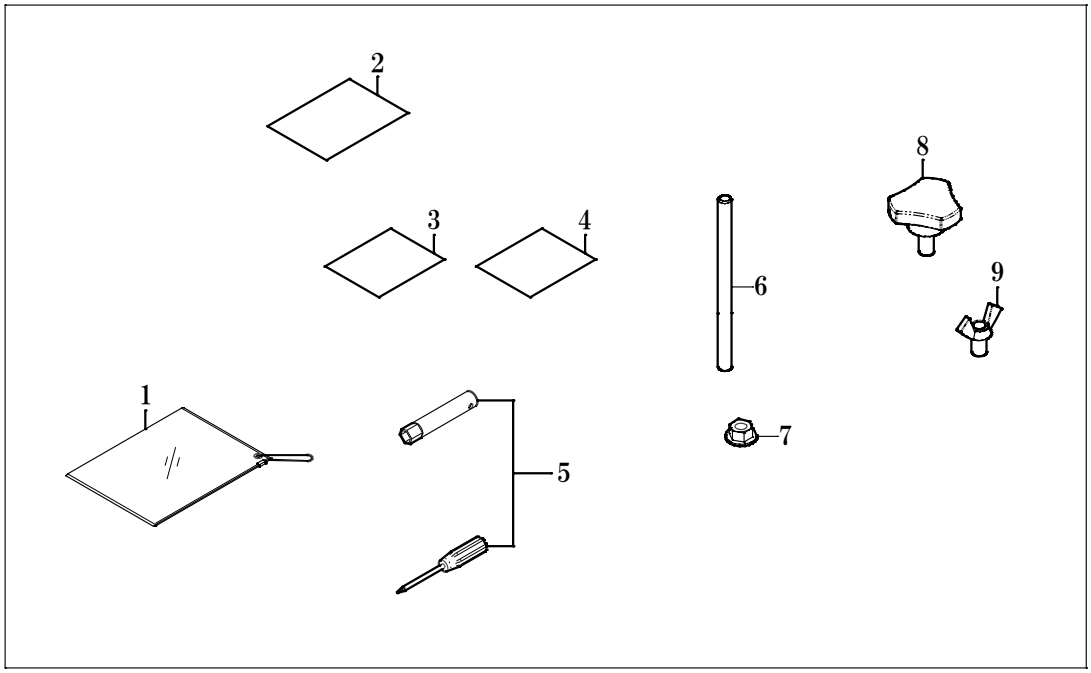

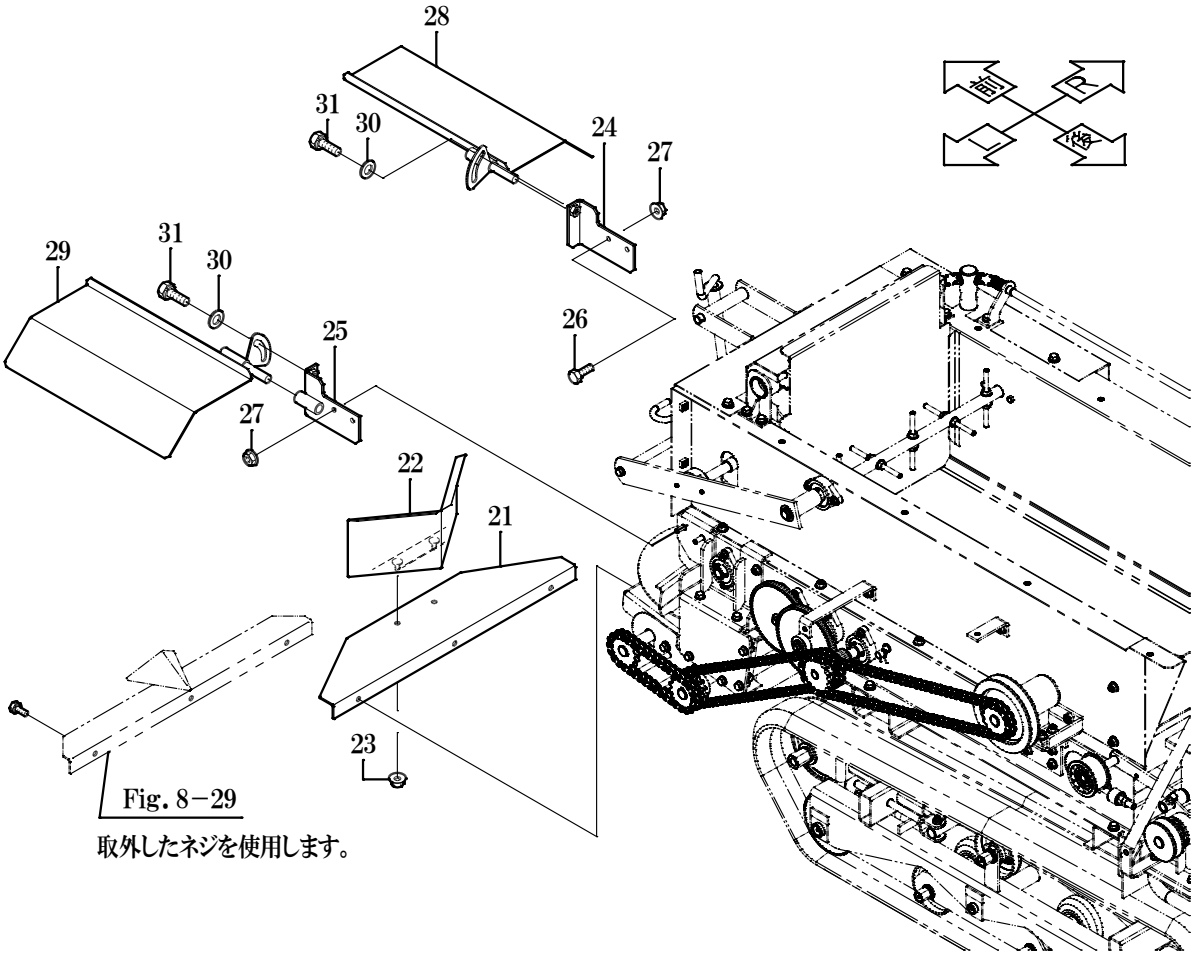

Fig. 8－29

取外したネジを使用します。

14　付属品・オプション部品　　CM-T3500

見出No.	部品番号	部品名称	摘要	個数	備考
1	24173-65211	カードホルダー		1	
2	56988-81111	取扱説明書		1	
3	00102-10111	保証書		1	
4		エンジン説明書		1	ｴﾝｼﾞﾝ付属品
5		工具アッシ	プラグレンチ・ドライバー	1	ｴﾝｼﾞﾝ付属品
6	56988-24331	寸切ボルト	M8×120	5	
7	02454-50080	皿座ナット	M8	10	
8	01455-40816	ノブボルト KT-3	M8×15	4	
9	01851-40816	蝶ボルト	M8×15	2	
	56981-90020	W条播き散布アッシ	21～31 まとめ		
21	56981-91131	散布板補助 1		1	
22	56981-91141	散布規制板 1		1	
23	02454-50080	皿座ナット	M8	2	
24	56981-91151	調節板補助(R)		1	
25	56981-91161	調節板補助(L)		1	
26	01152-50820	小形六角ボルト	M8×20	4	
27	02454-50080	皿座ナット	M8	4	
28	56981-91111	散布幅調節板(R)		1	
29	56981-91121	散布幅調節板(L)		1	
30	04013-50100	平座金	10×22×1.6	2	
31	01122-51020	小形六角ボルト(SW付)	M10×20	2	

2021.9

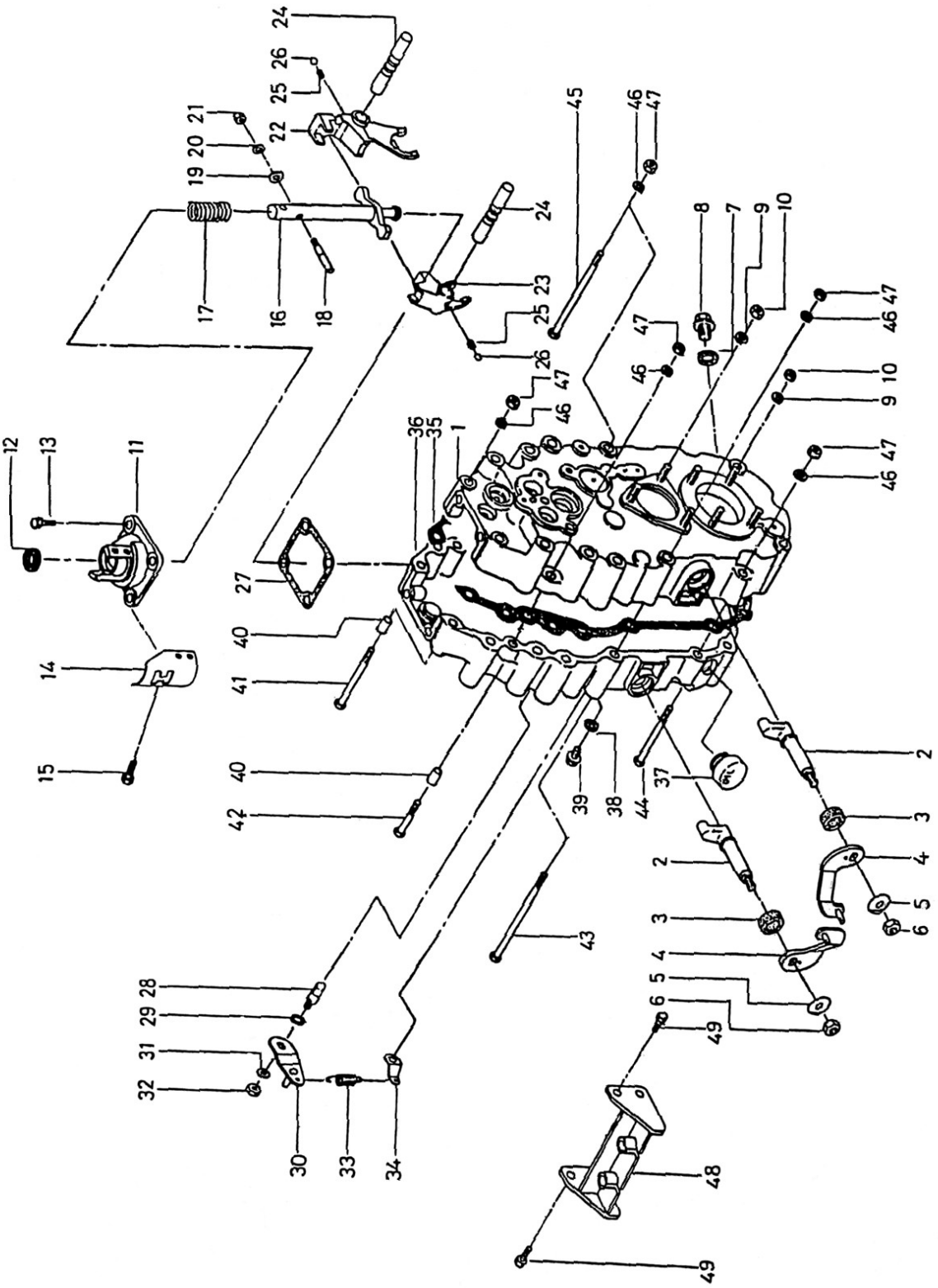

FE22BD01

15　ミッションケース関係　　CM-T3500

見出No.	部品番号	部品名称	摘要	個数	備考
1	2111-811515	ケースR		1	
2	2144-405305	シフター デフ		2	
3	2104-400401	オイル シール 14 24 8		2	
4	2340-412505	レバー SC コンプ		2	
5	2102-400403	ロック ワッシャ 8		2	
6	0304-081000	8 ナット		2	
7	2105-400905	ガスケット 14		1	
8	2105-400806	プラグ 14		1	
9	0410-080000	8 ワッシャ S		14	
10	0304-082000	8 ナット		14	
11	2144-601002	ブラケット CH		1	
12	2104-400104	オイル シール 15 24 4		1	
13	0027-080201	8 ボルト SW		4	
14	2142-407301	カム CH		1	
15	0014-060120	6 ボルト S		4	
16	2340-406906	ジク CH コンプ		1	
17	2152-406400	バネ CH		1	
18	2141-400105	ケツテイ ピン CH		1	
19	0400-060000	6 ワッシャ		1	
20	0410-060000	6 ワッシャ S		1	
21	0304-062000	6 ナット		1	
22	2144-403927	シフター ホーク A		1	
23	2144-400201	シフター ホーク B		1	
24	2141-400512	シフター ジク A		2	
25	2152-400200	バネ ホーク		2	
26	0650-050160	5/16 スチール ボール		2	
27	2153-400100	PK ブラケット CH		1	
28	2135-408308	カム ジク		1	
29	2104-402009	O リング P 10 A		1	
30	2340-407101	レバー BK コンプ		1	
31	2102-400403	ロック ワッシャ 8		1	
32	2154-404404	ロック ナット 8		1	
33	2152-405502	モドシ バネ		1	
34	2156-400909	バネ カケ		1	
35	2153-701803	PK ケース		1	
36	2111-811449	ケース L		1	
37	2105-406721	プラグ 21		1	
38	2105-400202	ガスケット 8		1	
39	2105-400103	プラグ 8		1	
40	2155-401709	ノック パイプ		2	
41	0107-080900	8 ボルト（M8×90 7T）		2	
42	0107-080400	8 ボルト（M8×40 7T）		2	
43	0107-081300	8 ボルト（M8×130 7T）		1	
44	0107-080800	8 ボルト（M8×80 7T）		3	
45	0107-081200	8 ボルト（M8×120 7T）		1	
46	0410-080000	8 ワッシャ S		9	
47	0304-082000	8 ナット		9	
48	2340-600708	サク ウケ コンプ		1	
49	2154-404206	シール ボルト 8-16		2	

2021.9

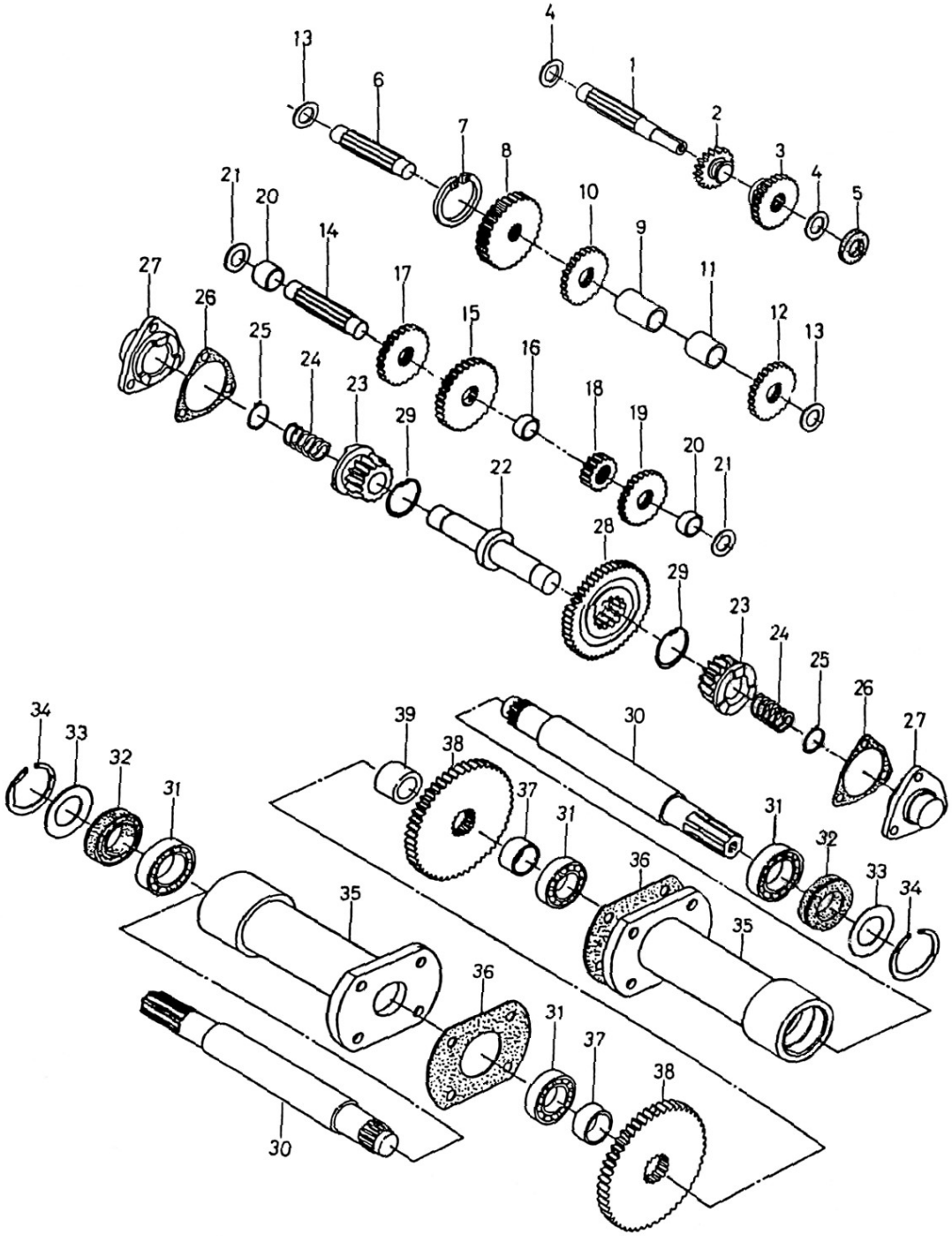
4
13
1
6
2
7
8
3
4
21
20
10
5
14
9
27
17
11
26
15
12
25
16
13
24
23
18
29
19
20
22
21
28
29
23
24
25
26
27
34
39
30
33
38
32
37
31
31
36
32
33
34
35
35
36
31
37
38
30

FE22BD01

16　ミッション伝導関係　　CM-T3500

見出No.	部品番号	部品名称	摘要	個数	備考
1	2133-407907	ジク A		1	
2	2122-441901	ギヤ B 21		1	
3	2122-441505	ギヤ A 30		1	
4	0702-172000	ザガネ (17×t2)		2	
5	2104-412309	オイル シール 17 32 6		1	
6	2132-405201	ジク B		1	
7	2135-400302	シュー BK		1	
8	2129-413503	ギヤ G 37		1	
9	2103-431002	カラー 20 25 27		1	
10	2122-403507	ギヤ S 29		1	
11	2103-442507	カラー 20 25 20		1	
12	2122-441406	ギヤ D 29		1	
13	0702-172000	ザガネ (17×t2)		2	
14	2132-405201	ジク B		1	
15	2122-409806	ギヤ E 37		1	
16	2103-439503	カラー 20 25 9.5		1	
17	2122-403507	ギヤ S 29		1	
18	2122-403408	ギヤ I 15		1	
19	2122-441406	ギヤ D 29		1	
20	2103-403601	カラー 20 25 8		2	
21	0702-172000	ザガネ (17×t2)		2	
22	2131-409705	ジク D		1	
23	2330-417602	ギヤ K コンプ		2	
24	2152-408602	バネ SC		2	
25	0600-021000	21 トメワ S		2	
26	2153-409707	PK カバー SC		2	
27	2330-417404	カバー SC コンプ		2	
28	2129-410700	ギヤ J 54		1	
29	0610-037000	37 トメワ H		2	
30	2133-642609	ジク G		2	
31	0501-600600	ボール BRG (6006)		4	
32	2104-412408	オイル シール 30 55 11		2	
33	2156-410704	カバー		2	
34	2101-410001	55 トメワ R		2	
35	2310-404132	シャジク ケース コンプ		2	
36	2153-410114	PK シャジク ケース		2	
37	2103-420101	カラー 30 35 17		2	
38	2123-415613	ギヤ L 47		2	
39	2103-417404	カラー 25 35 24		1	

2021.9

〒997-0011

山形県鶴岡市宝田３丁目１８－４０

TEL 0235(23)1111　　FAX 0235(23)1110

URL: http://www.konma.co.jp